BOCAS-DE-LOBO DUPLAS COM GRELHAS DE CONCRETO

PLANTA

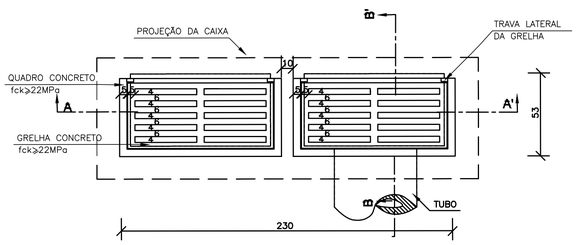

PLANTA
ESCALA 1/20

CORTE BB'

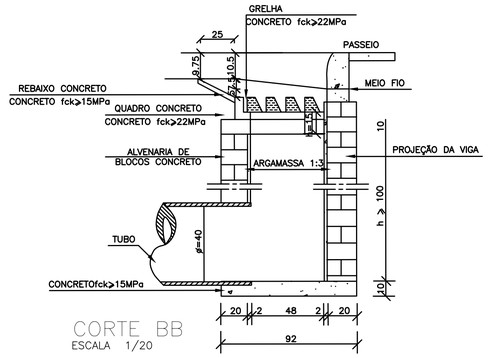

CORTE BB
ESCALA 1/20

CORTE AA'

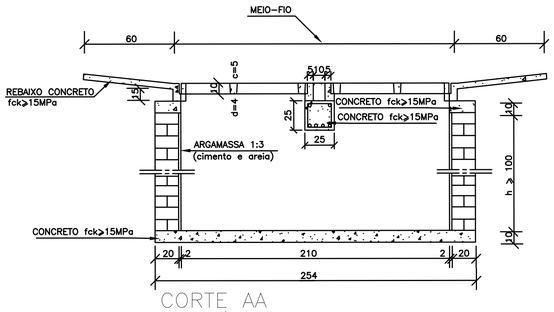

CORTE AA
ESCALA 1/120

QUANTIDADES MÉDIAS PARA UMA BOCA DE LOBO E ACESSÓRIOS							
CÓDIGO	h	ALVENARIA BLOCOS DE CONCRETO	ARGAMASSA 1:3 (m³)	FORMAS (m²)	AÇO (kg)	CONCRETO fck ≥15MPa (m³)	CONCRETO fck ≥22MPa (m³)
BLDG01	100	6,37	0,11	6,60	15,1	0,460	0,110
BLDG02	150	9,43	0,16	6,60	15,1	0,460	0,110
BLDG03	200	12,49	0,22	6,60	15,1	0,460	0,110
BLDG04	250	15,55	0,27	6,60	15,1	0,460	0,110

TAMPÃO DE FERRO FUNDIDO PARA POÇO DE VISITA

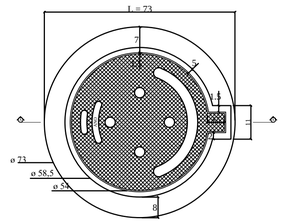

VISTA
ESCALA - 1:20

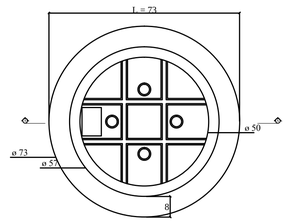

VISTA DO FUNDO
ESCALA - 1:20

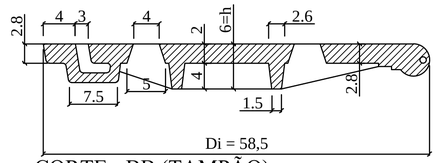

CORTE - BB (TAMPÃO)
ESCALA - 1:10

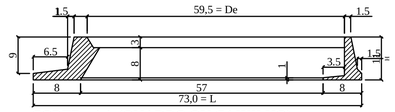

CORTE - AA (QUADRO OU CAIXILHO)
ESCALA - 1:15

BOCA DE LOBO SIMP LES- TIPO A

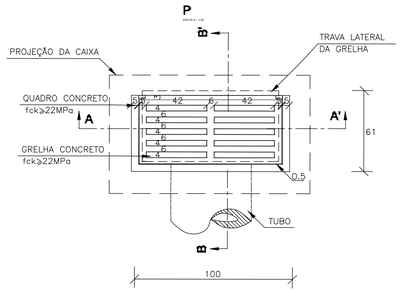

PLANTA
ESCAL 1:20

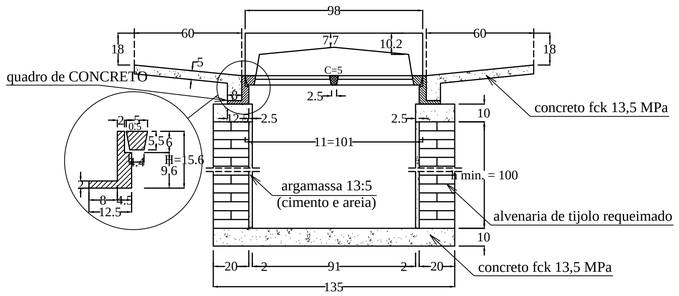

CORTE AA
ESCAL 1:20

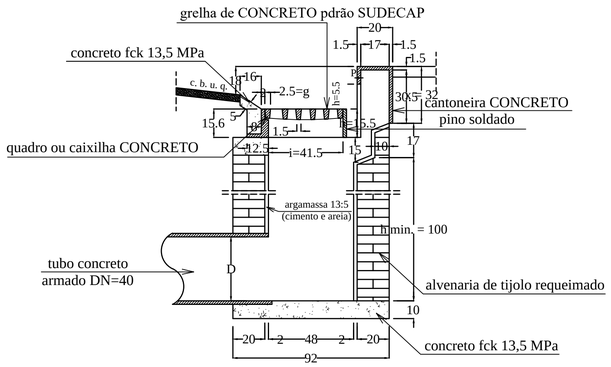

CORTE BB
ESCAL 1:20

QUANTIDADE

DESCRIMINAÇÃO	UNIDADE	QUANTIDADE
Escavção	m³/un	1,68
Quadra de	un/un	1
Grelha de concreto	un/un	1
Cantoneira de concreto	un/un	1
Alvenaria 0,20	m²/un	3,72
Argamassa 1:3	m³/un	0,06
Forma	m²/un	0,22
Concreto	m³/un	0,21

PREFEITURA MUNICIPAL DE BRAÚNAS/MG
RUA SÃO BENTO, 401 – CENTRO

RESPONSÁVEL TÉCNICO: DIONES VAZ DE OLIVEIRA			CREA: 135448/D
PROPRIETÁRIO: PREFEITURA MUNICIPAL DE BRAÚNAS			CPF/CNPJ: 18.307.389/0001-88
OBRA: DRENAGEM PLUVIAL			NÚMERO: –
ENDEREÇO DA OBRA: RUA SÃO BENTO – CENTRO			CEP: –
QUADRA: –	LOTE: –	TIPO DE PROJETO: DRENAGEM PLUVIAL	ESCALAS: INDICADAS
CONTEÚDO: DETALHES			
PROJETO: DIONES	DESENHO: DIONES	DATA: 25/03/2024	REVISÃO:	FOLHA: 04/05